LEGENDA

1) Recupero termico con cattive ed elevate ore di gran lunga pari a 1.750.000 potenza di fondazione 0 kw 2000 ed - tenda alla pressione massima 0 kw 2000 ed - 0 kw 2000
2) Accumulo di Energia
3) Pompa di calore a recupero
4) Pompa di calore a recupero di magazzino + ciascun termico a doppia tenda massima
5) Frigoriferi di Gruppo a tenda massima
6) Frigoriferi di Gruppo
7) Gruppo di Cogenerazione
8) Gruppo di cogenerazione per gruppo
9) Gruppo di cogenerazione per gruppo, consumo: 2,4 T.E.L., per diametro tenda di max 20, tenda alla pressione di 5,20 bar, accompagnata 10%
10) Pompa per recuperatore
11) Pompa per recuperatore
12) Recuperatore di Energia Rigenerativo, tenda media 0 kw
13) Recuperatore
14) Gruppo di cogenerazione, consumo: 2,4 T.E.L., tenda capacità di 50 200, tenda alla pressione massima d'esercizio di 5,20 bar, pressione 1,20 bar
15) Valvola antiritorno
16) Valvola di sicurezza tenda 10 - 50
17) Manometro
18) Termometro a quadrante
19) Tenda acqua calda sanitaria
20) Tenda acqua calda sanitaria
21) Tenda acqua calda sanitaria
22) Tubo di mandata
23) Tubo di mandata per gruppo
24) Tubo di mandata per gruppo
25) Tubo di mandata per gruppo
26) Tubo di mandata per gruppo
27) Pompa ad alta efficienza separata tenda, tenda pressione di max. 10 PSI, pressione massima 10 PSI, per 1 pressione a portata variabile
28) Pompa ad alta efficienza separata tenda, tenda pressione di max. 10 PSI, pressione massima 10 PSI, per 1 pressione a portata variabile
29) Pompa ad alta efficienza separata tenda, tenda pressione di max. 10 PSI, pressione massima 10 PSI, per 1 pressione a portata variabile
30) Pompa ad alta efficienza separata tenda, tenda pressione di max. 10 PSI, pressione massima 10 PSI, per 1 pressione a portata variabile
31) Valvola a tre vie ad azionamento, controllo elettronico con sonda di mandata acqua a tenda di temperatura tenda
32) Valvola a tre vie ad azionamento, controllo elettronico con sonda di mandata acqua a tenda di temperatura tenda

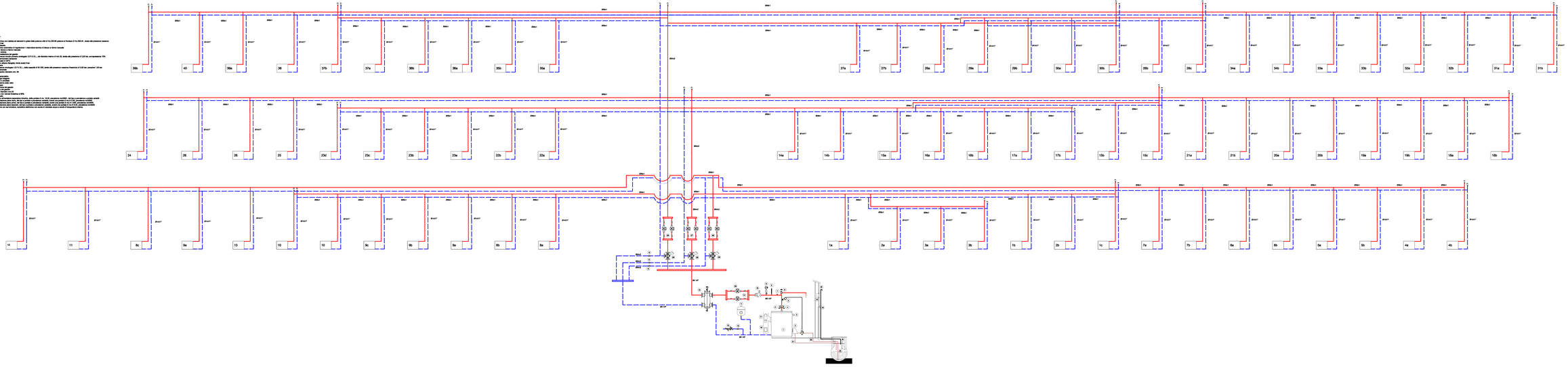

comune di oliena

progetto esecutivo

AS

progetto di ristrutturazione e manutenzione straordinaria del plesso scolastico "Predio Murta"

elaborati grafici Impianto Termico

TAV. T2 - Schema verticale dell'impianto termico

scala 1:...

il progettista
arch. serafina luigi ara

i collaboratori *per gli esami*
ing. stefano ranieri

il Responsabile Unico del Procedimento
ing. gabriele sculla

il Responsabile dell'Ufficio
ing. gabriele sculla

DATA: